POÇOS DE VISITA – DIMENSÕES		
DIÂMETRO DO TUBO DE JUSANTE (m)	ALVENARIA (INTERNO) (cm)	LAJE E PISO ARMADO (cm)
ø 0,60 A ø 0,80	A ① 144	B ① 182
ø 1,00	A ② 164	B ② 202
ø 1,20 A ø 1,50	A ③ 224	B ③ 262

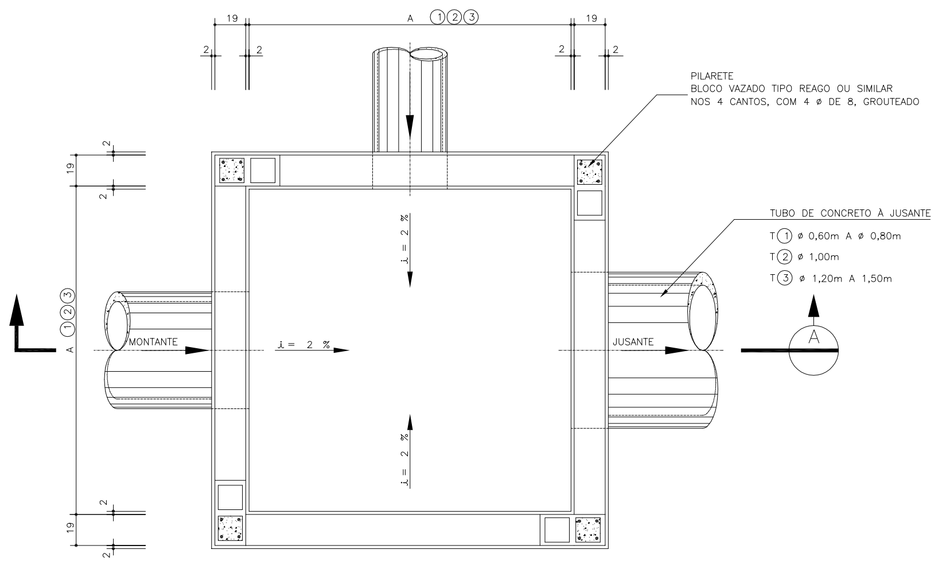

PLANTA BAIXA – ALVENARIA

SEM ESCALA

DETALHE DO POÇO DE VISITA

SEM ESCALA

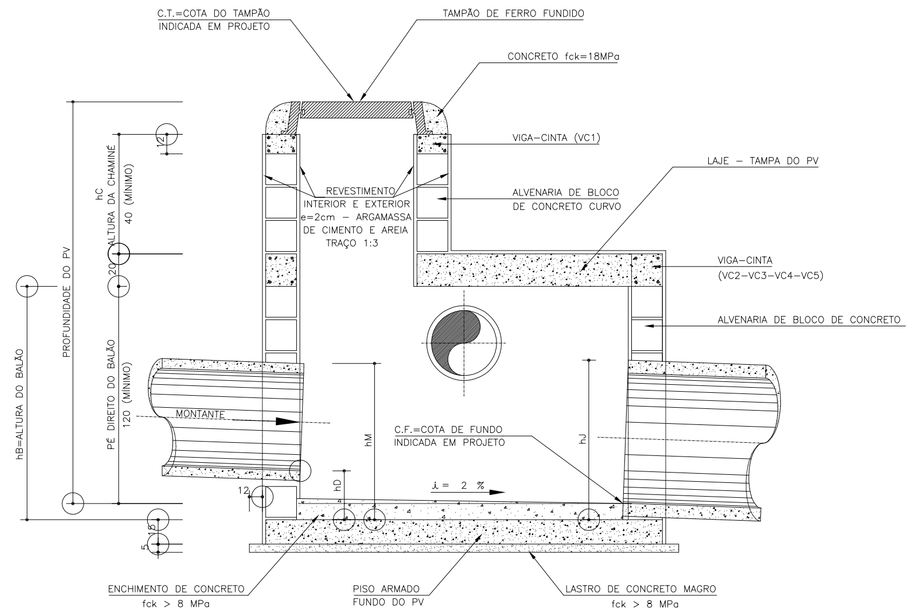

CORTE A–A

SEM ESCALA

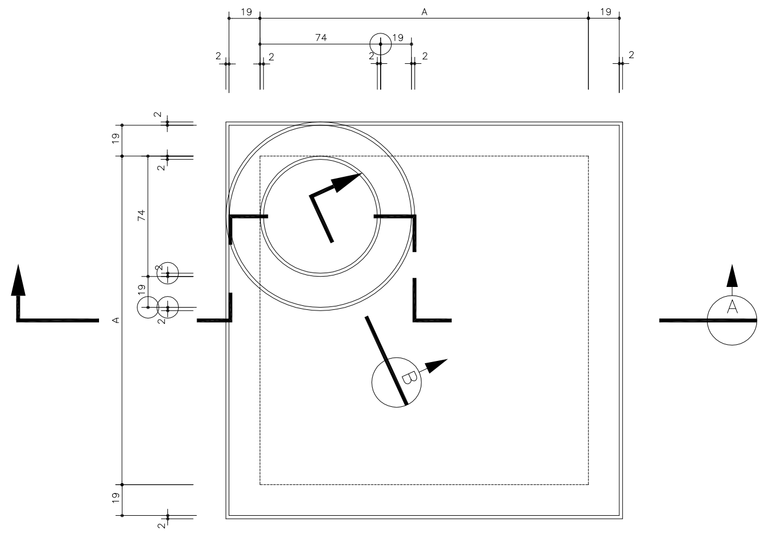

PLANTA DA TAMPA

SEM ESCALA

P.V. 1 LISTA DE FERROS				
POSIÇÃO	ø	QUANT.	COMPRIMENTO (cm) UNITÁRIO	COMPRIMENTO (cm) TOTAL
N1	10	2	380	760
N2	10	2	292	584
N3	6,3	18	50	900
N4	10	16	207	3312
N5	6,3	64	66	2904
N6	10	4	183	732
N7	10	4	195	780
N8	10	4	243	972
N9	10	22	207	2070
N10	12,5	2	180	360
N11	12,5	4	200	800
N12	12,5	2	230	460
N13	6,3	26	197	5122
N14	8	16	hB	16hB

P.V. 1 RESUMO – AÇO CA–50B			
ø	PESO UNIT. (kg)	COMPRIMENTO (m)	PESO TOTAL (kg)
6,3	0,25	67,48	17,0
8	0,40	23,20	9,5
10	0,63	92,10	58,0
12,5	1,00	16,20	16,5
P E S O T O T A L			101,0

P.V. 2 RESUMO – AÇO CA–50B			
ø	PESO UNIT. (kg)	COMPRIMENTO (m)	PESO TOTAL (kg)
6,3	0,25	77,68	19,5
8	0,40	25,60	10,5
10	0,63	111,18	70,0
12,5	1,00	17,40	17,5
P E S O T O T A L			117,5

P.V. 2 LISTA DE FERROS				
POSIÇÃO	ø	QUANT.	COMPRIMENTO (cm) UNITÁRIO	COMPRIMENTO (cm) TOTAL
N1	10	2	380	760
N2	10	2	292	584
N3	6,3	18	50	900
N4	10	16	227	3632
N5	6,3	64	66	3234
N6	10	4	223	892
N7	10	4	235	940
N8	10	4	283	1132
N9	10	22	227	3178
N10	12,5	2	180	360
N11	12,5	4	230	920
N12	12,5	2	230	460
N13	6,3	36	217	6076
N14	8	16	hB	16hB

P.V. 3 RESUMO – AÇO CA–50B			
ø	PESO UNIT. (kg)	COMPRIMENTO (m)	PESO TOTAL (kg)
6,3	0,25	119,28	30,0
8	0,40	31,20	12,5
10	0,63	166,54	105,0
12,5	1,00	20,80	21,0
P E S O T O T A L			168,5

P.V. 3 LISTA DE FERROS				
POSIÇÃO	ø	QUANT.	COMPRIMENTO (cm) UNITÁRIO	COMPRIMENTO (cm) TOTAL
N1	10	2	380	760
N2	10	2	292	584
N3	6,3	18	50	900
N4	10	16	287	4592
N5	6,3	64	66	4224
N6	10	4	343	1372
N7	10	4	355	1420
N8	10	4	403	1612
N9	10	22	287	6314
N10	12,5	2	180	360
N11	12,5	4	315	1260
N12	12,5	2	230	460
N13	6,3	36	277	9972
N14	8	16	hB	16hB

NOTAS:

01 – MEDIDAS EM CENTÍMETROS E BITOLAS EM MILÍMETROS.

02 – O TAMPÃO DE FERRO FUNDIDO PODERÁ SER CINZENTO OU DÚCTIL, REMOVÍVEL OU ARTICULADO.

03 – ESCAVAR 70cm À VOLTA DO P.V. PARA EXECUÇÃO DO REVESTIMENTO EXTERNO.

04 – REVESTIMENTO INTERNO E EXTERNO DO P.V. COM ARGAMASSA DE CIMENTO E AREIA NO TRAÇO 1:3.

05 – OS TUBOS AFLUENTES E EFLUENTES PODERÃO SER LIGADOS À QUALQUER UMA DAS FACES DO P.V., BEM COMO TER DIREÇÕES VARIÁVEIS CONFORME PROJETO.

06 – O RECOBRIMENTO MÍNIMO DO TUBO DE CONCRETO SOB O PAVIMENTO DEVERÁ SER MAIOR ou IGUAL A 70cm.

07 – hM – COTA DA GERATRIZ SUPERIOR DE MONTANTE MAIOR ou IGUAL A hj – COTA DA GERATRIZ SUPERIOR DE JUSANTE.

08 – hD – COTA DO DEGRAU HIDRÁULICO DE MONTANTE MENOR ou IGUAL A 150cm.

09 – AÇO CA–50B.

10 – RECOBRIMENTO DAS ARMADURAS = 2,5 cm.

11 – CONCRETO ESTRUTURAL – fck MAIOR ou IGUAL A 18 MPa.

12 – CONCRETO MAGRO – fck MAIOR ou IGUAL A 8 MPa.

13 – PARA INSPEÇÃO NO P.V. USAR ESCADA DE CORDA DE NYLON COM DEGRAUS DE MADEIRA OU SIMILAR.

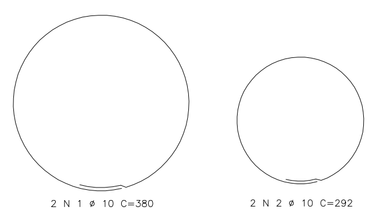

VIGAS–CINTA – VC2, VC3, VC4 E VC5

SEM ESCALA

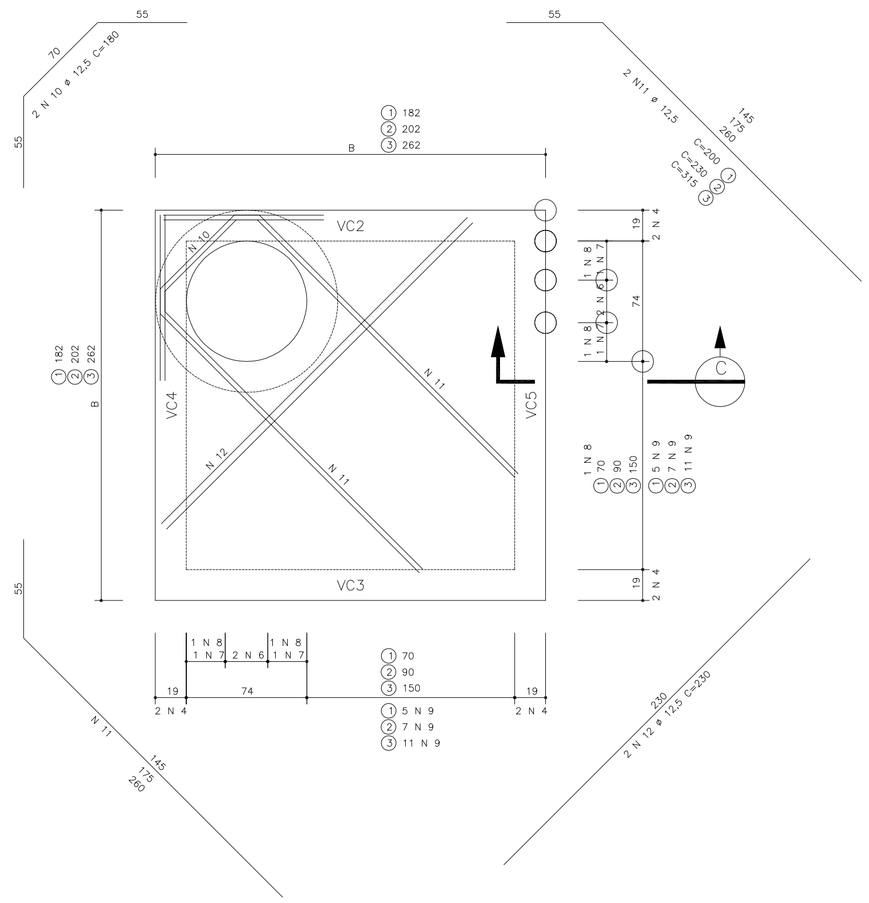

PLANTA DA LAJE DA TAMPA

SEM ESCALA

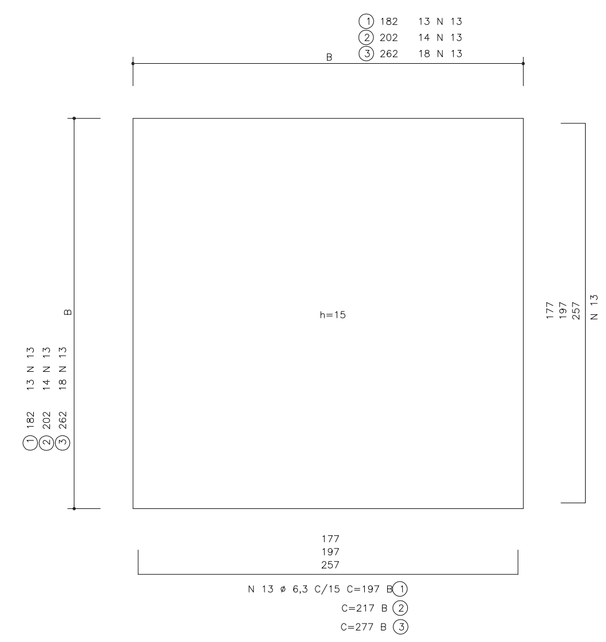

PLANTA DA LAJE DO FUNDO

SEM ESCALA

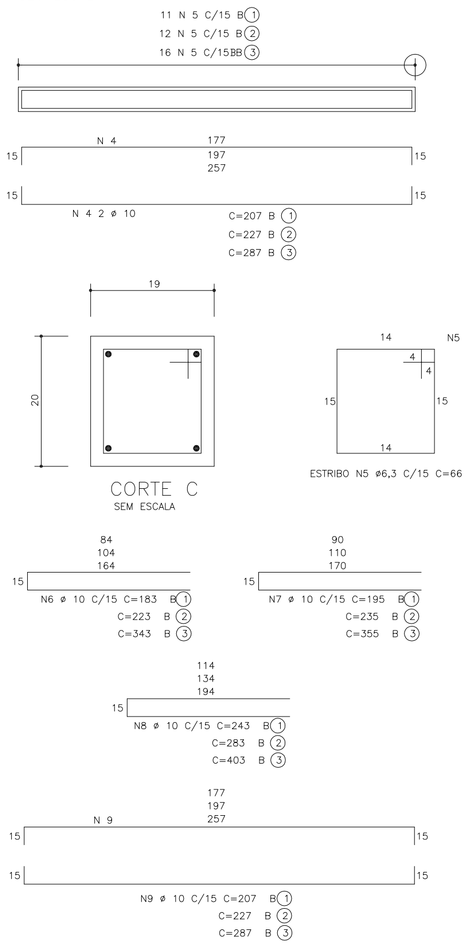

CORTE C

SEM ESCALA

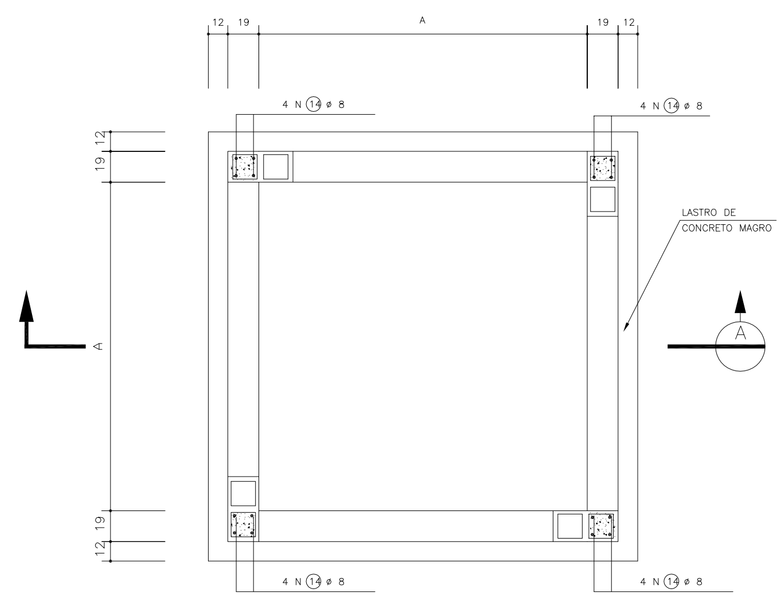

NOTA:
DEIXAR ARRANQUE NO PISO ARMADO PARA OS PILARETES.

PLANTA DOS PILARETES

SEM ESCALA

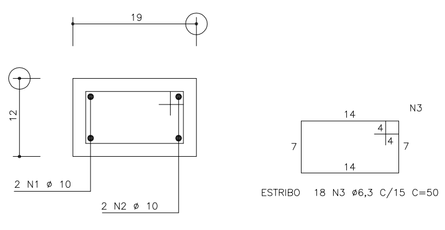

CORTE B

SEM ESCALA

PROJETO DE CONTROLE DE CHEIA
(DETALHES DE PV.)

FOLHA 03/03

PROJETO:- DRENAGEM URBANA PARA PREVENÇÃO E DEFESA CONTRA INUNDAÇÕES CONTINUAÇÃO

LOCAL :- AVENIDA APÓSTULO BERGAMO - TAGUAÍ/SP

INTERESSADA :- PREFEITURA MUNICIPAL DE TAGUAÍ

DATA	ESCALA	A.R.T
MAR/2016	INDICADAS	-

SITUAÇÃO SEM ESCALA

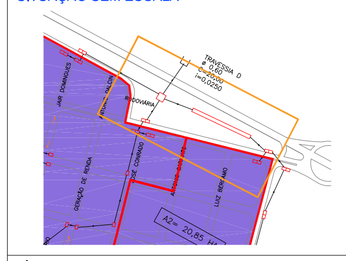

PREFEITURA MUNICIPAL DE TAGUAÍ

RESPONSÁVEL TÉCNICO

ÁREAS:

TUBULAÇÃO 800mm - 65,00m
TUBULAÇÃO 1500mm - 150,00m