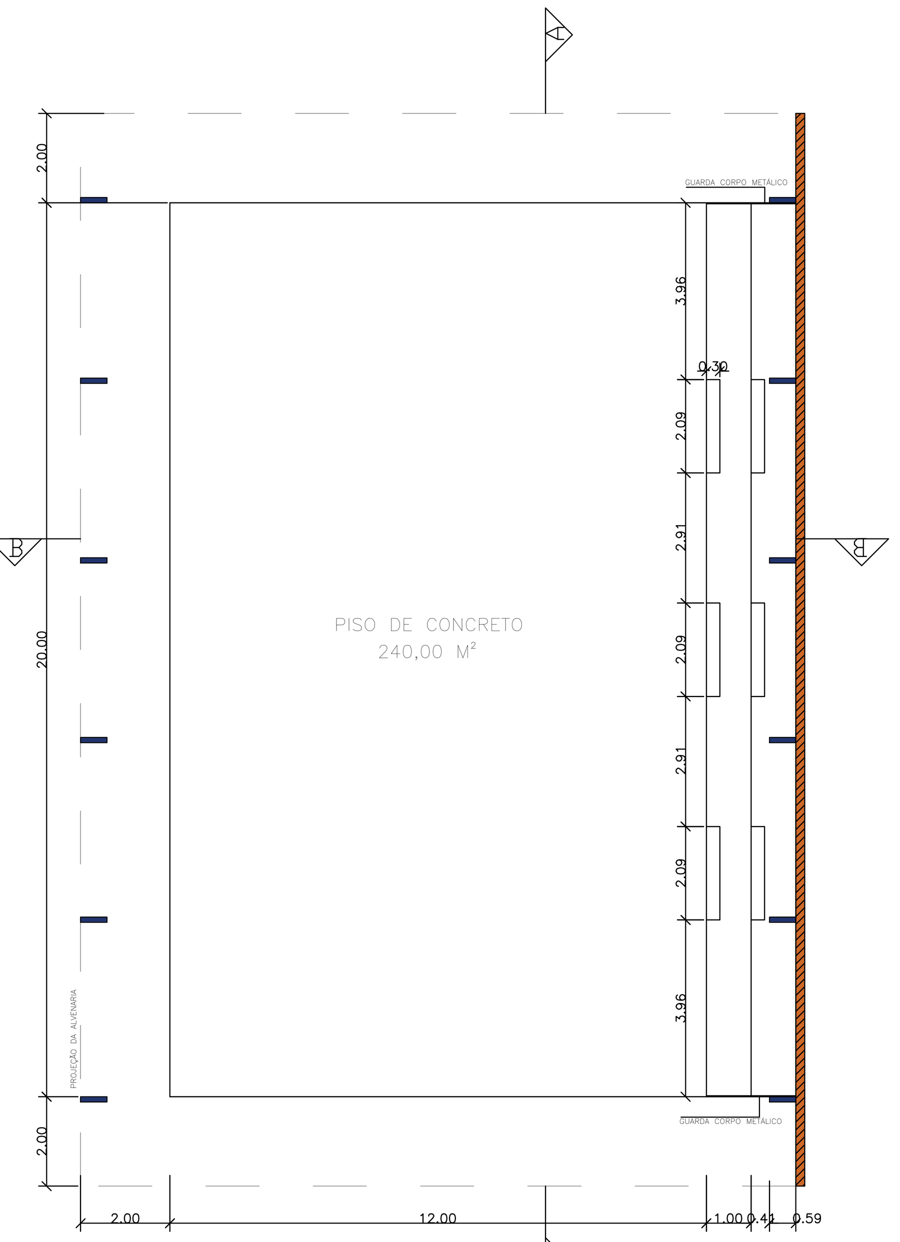

01 PLANTA BAIXA
ESCALA 1:100

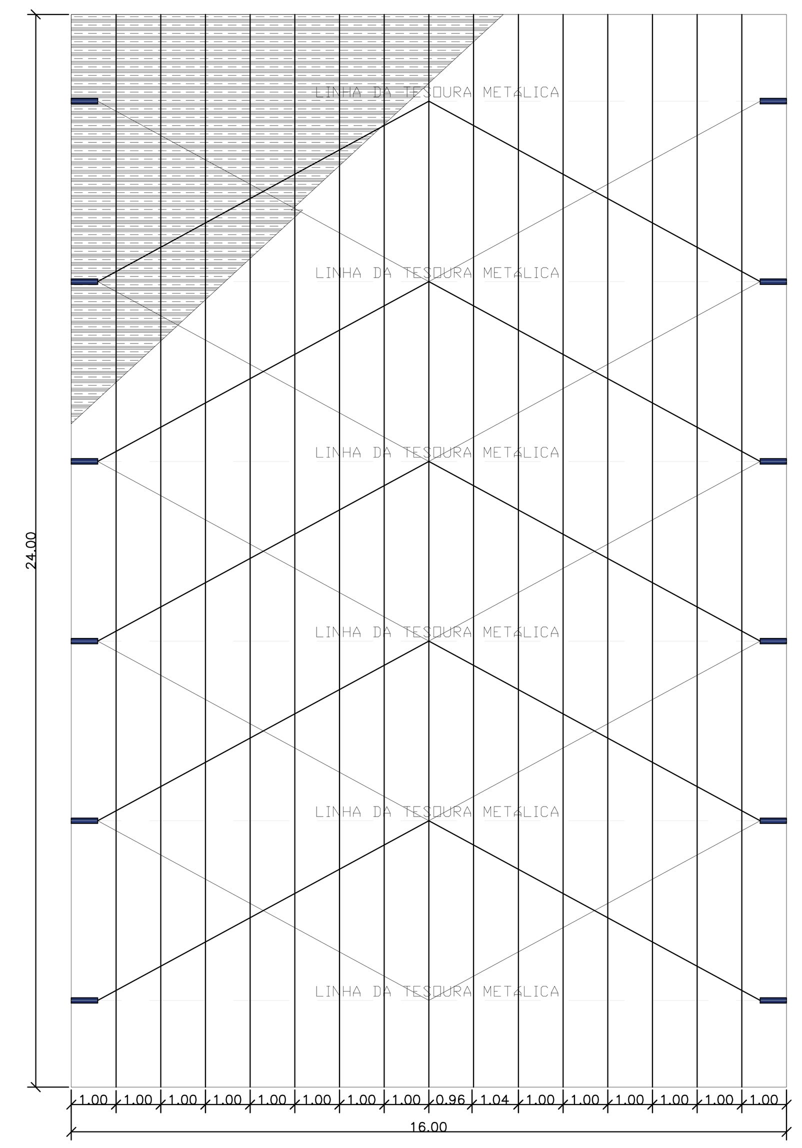

02 PLANTA DE COBERTURA
ESCALA 1:100

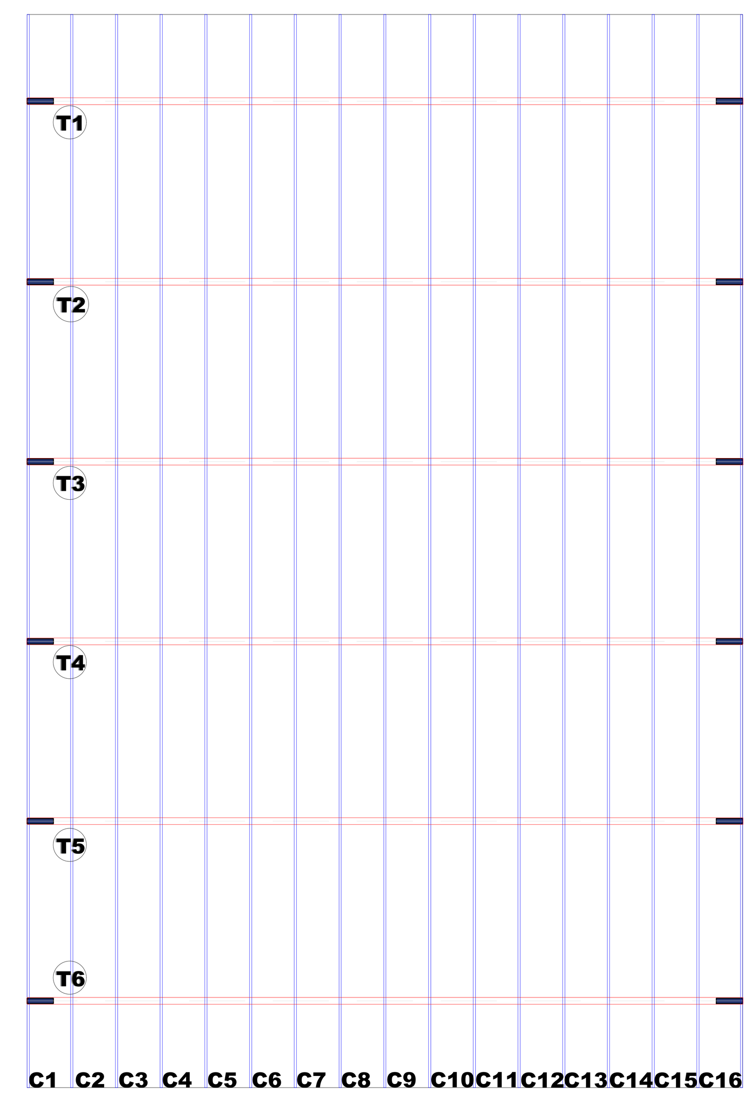

03 ESTRUTURA METÁLICA / COBERTURA
ESCALA 1:100

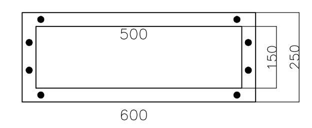

detalhe do chumbador
Escala: 1:20

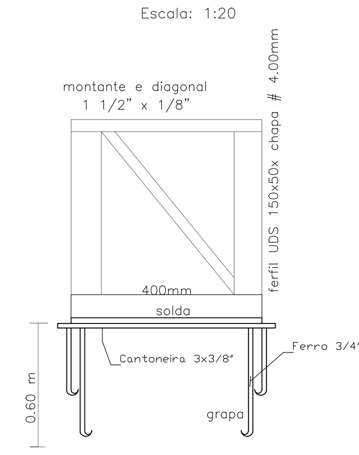

corte transversal
Escala: 1:20

RELAÇÃO DE MATERIAIS

- **CHUMBADORES** — cantoneira 3" x 3/8" 600x250mm; Ferro red. 3/4"
- **TESOURA** — BANZO INFERIOR E SUPERIOR: Perfil UDC 120x50x17mm chapa # 3.00mm; MONTANTES E DIAGONAIS: cantoneira 1 1/4" x chapa #1/8"
- **COLUNA** — BANZOS LATERAIS: Perfil UDS 150x50x chapa #4.00mm; MONTANTES E DIAGONAIS: cantoneira 1 1/2" x chapa #1/8"
- **TERÇAS** — Perfil UDE 100x50x17mm chapa #2,65mm
- **CONTRAVENTOS** — Ferro Red. 3/8"
- **COBERTURA** — Telha aço galvalume trapézio 40 # .43
- **PINTURA** — fundo anti-corrosivo; acabamento –esmalte sintético

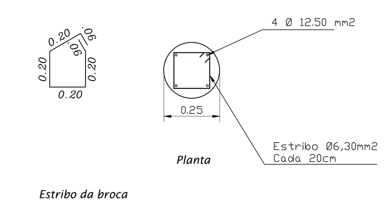

DET. BROCA
Escala: 1:20

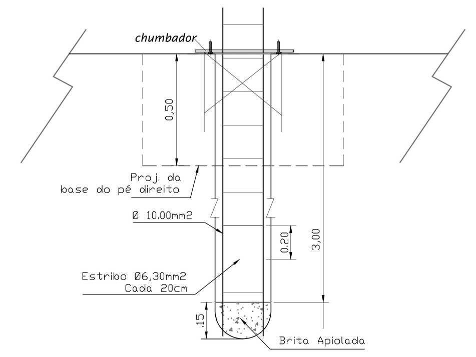

BROCA DA QUADRA CORTE
Escala: 1:20

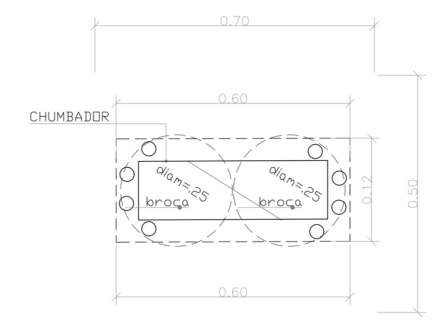

VIGA BALDRAME
Escala: 1:20

EMENDA CENTRAL DO ARCO
SEM ESCALA

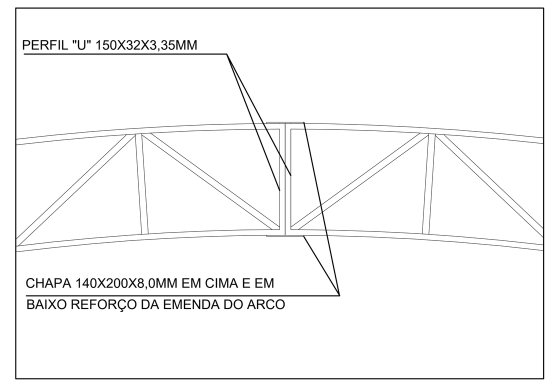

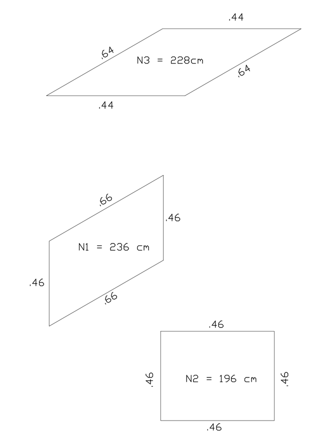

DETALHE DOS ESTRIBOS
escala 1:20

DETALHE ESTRIBO VIGA BALDRAME

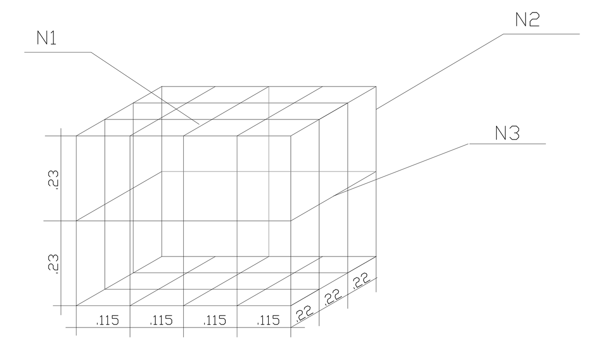

DETALHE FERRAGEM VIGA BALDRAME
escala 1:20

PLANTA DOS PILARES LATERAIS
sem escala

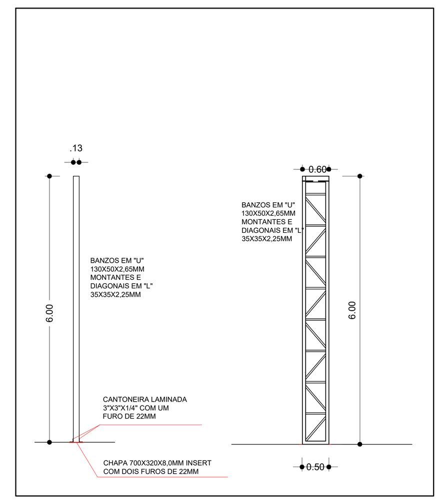

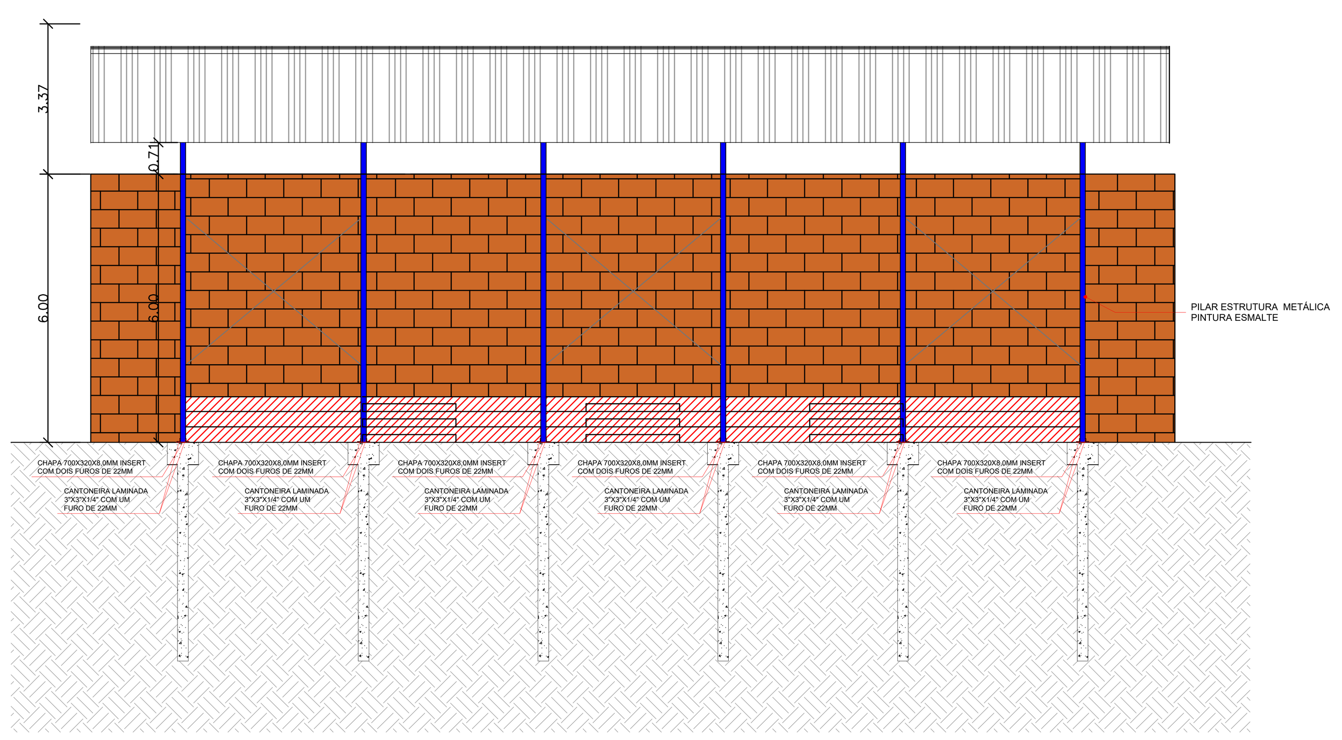

04 CORTE AA
ESCALA 1:100

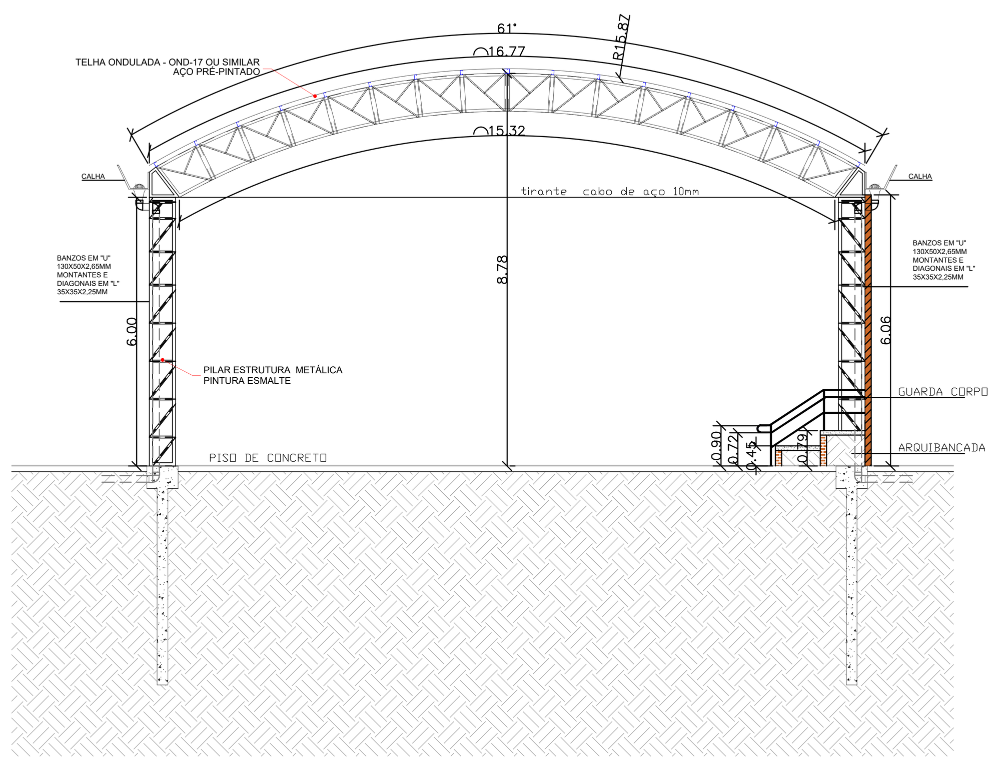

05 CORTE BB
ESCALA 1:100

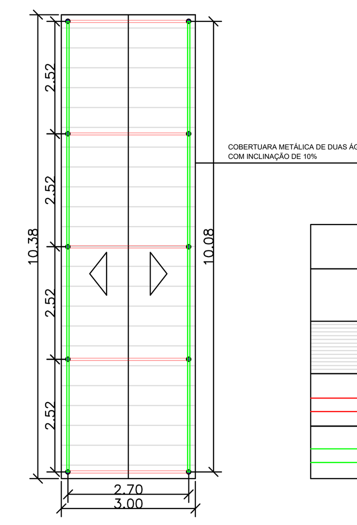

LEGENDA		
	LOCAIS	ÁREAS (m2)
	TELHA METÁLICA	31.14
	TESOURA METÁLICA	
	TERÇA METÁLICA	

06 PLANTA DE COBERTURA PASSARELA
ESCALA 1:100

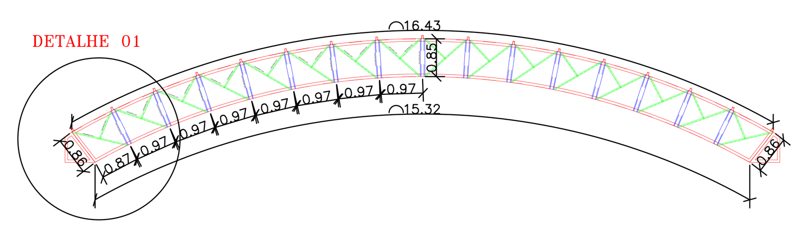

07 DETALHAMENTO DA TESOURA METÁLICA (T1 A T6)
ESCALA 1:100

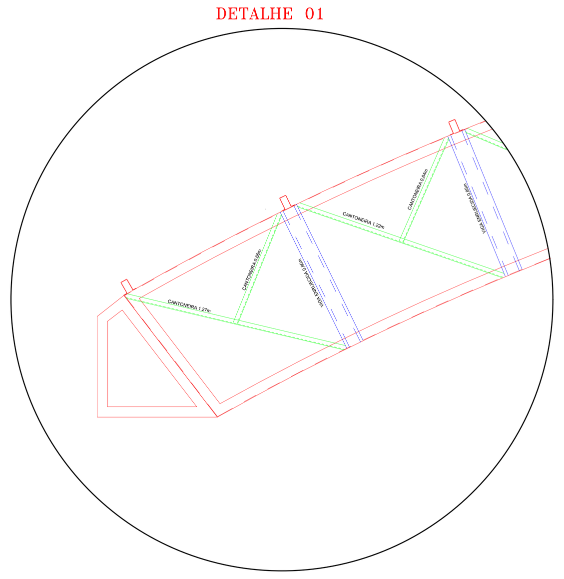

QUADRO DE MEDIDA DA TESOURA METÁLICA, T1 A T6	
ID PRODUTO	QUANTIDADE (M)
TERÇA TIPO CARTOLA 20X70X40X2,0MM / 3,26KG	39,75
PERFIL "U" 150X32X3,35MM / 5,36KG	12,75
DIAGONAIS EM"U"32X32X2,0MM / 1,28KG	29,90

QUADRO DE ÁREAS / TESOURAS

ID	COMPRIMENTO (M)
T1	16,00
T2	16,00
T3	16,00
T4	16,00
T5	16,00
T6	16,00

TABELA DE ÁREAS

LOCAIS	ÁREAS (m2)
QUADRA POLIESPORTIVA	279,97

TABELA DE ÁREA DA COBERTURA

	LOCAIS	ÁREAS (m2)
	TELHA METÁLICA	384.00

QUADRO DE ÁREAS / TERÇAS

ID	COMPRIMENTO (M)
C1	24,00
C2	24,00
C3	24,00
C4	24,00
C5	24,00
C6	24,00
C7	24,00
C8	24,00
C9	24,00
C10	24,00
C11	24,00
C12	24,00
C13	24,00
C14	24,00
C15	24,00
C16	24,00

DETALHE DA MÃO FRANCESA.
SEM ESCALA

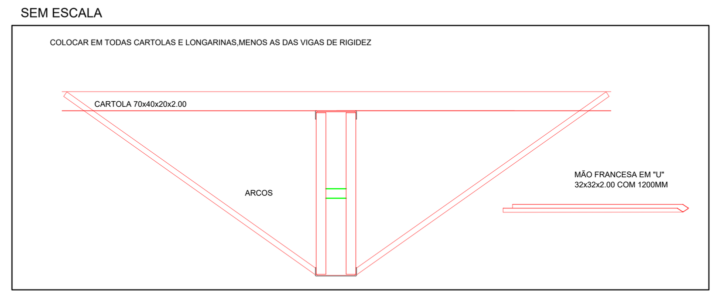

VIGA DE RIGIDEZ (VR) - 10 PEÇAS
SEM ESCALA

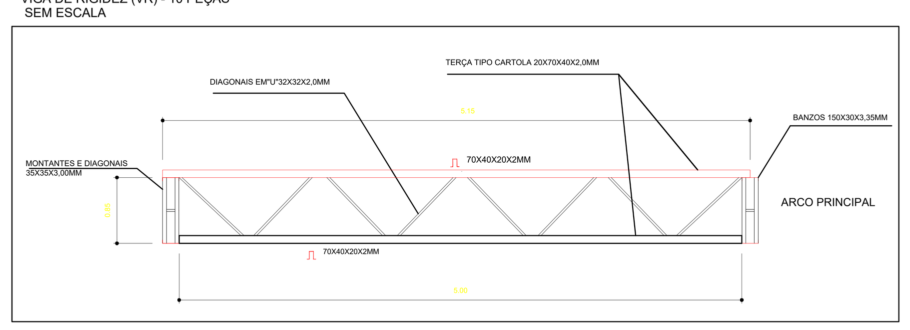

ALVENARIA DE VEDAÇÃO EM BLOCOS CERÂMICOS

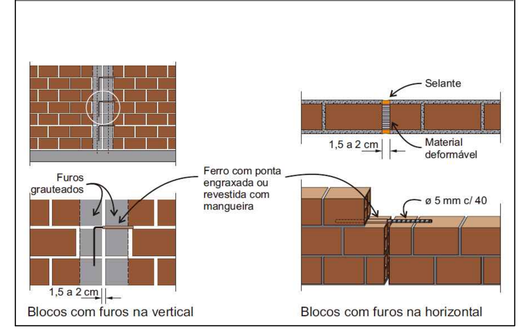

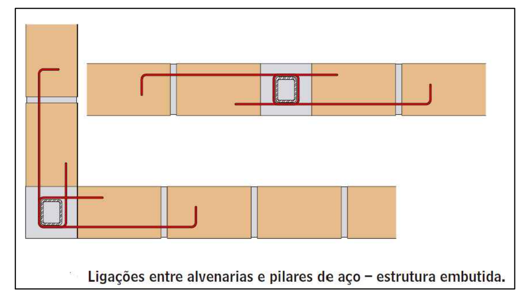

Ligações entre alvenarias e pilares de aço – estrutura embutida.

alguns equipamentos auxiliares para a marcação e também a elevação das paredes.

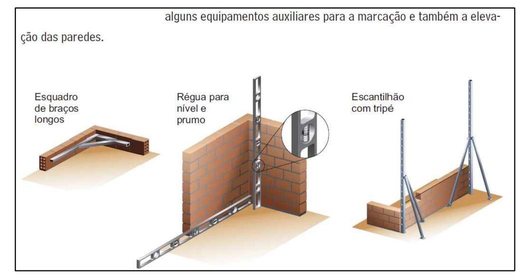

PREFEITURA DO MUNICÍPIO DE TAGUAÍ
PRAÇA EXPEDICIONÁRIO ANTÔNIO ROMANO DE OLIVEIRA - 44
CENTRO - CEP: 18890-091 - TAGUAÍ /SP - TELEFONE: (14) 3386 - 9040

Obra:
CONSTRUÇÃO DE COBERTURA DE QUADRA NA ESCOLA MUNICIPAL DELMIRA TERESINHA VILLA GOBBO

Condedente:
PREFEITURA DO MUNICÍPIO DE TAGUAÍ

Local:
RUA ANTONIO CARNIATO, 461 - TAGUAÍ/SP

Municipio:
TAGUAÍ/SP

Interessado:
PREFEITURA DO MUNICÍPIO DE TAGUAÍ

CNPJ:
46.223.723/0001-50

ART N°:
28027230221549089

COORDENADAS:
23°23'25.4"S, 49°30'40.3"W'O

DEIVISON LUCIO RODRIGUES
Responsável Técnico
Engenheiro Civil
CREA Nº 5070205291

EDER CARLOS FOGAÇA DA CRUZ
Prefeito Municipal

DATA : OUTUBRO/2022
FOLHA: 02/02